Adjustable 多孔調整式

ACE MA30M~150M是單孔調整，**MA225M~900M**是多孔微調式吸震器，如果你較偏好調整式的方便，那MA系列是您最好的選擇。

MA225～900M是調整環&超鋼強精密活塞管一體，擁有獨一無二由深至淺偏心270^{O}度的流量孔口多孔微調創新設計。軸心和活塞分離設計，降低活塞杆在吸震行程的側向力，油封保持均勻良好的密封效果，讓油封壽命更長。

MA900有40 mm行程設計，提供更低的反作用力吸震性能。MA150起伏式密封膠囊(Rolling Diaphragm Seal)100%將油完全密封的設計，結合調整式性能證明ACE在這吸震器業界擁有獨特的科技技術優勢。(可直接裝入氣壓缸的末端蓋使用)

旋轉衝擊設計使用上經常因過大的偏心造成吸震器故障問題，偏心角度轉接器能很有效的解決這問題。

(請看目錄42&45頁)

型號中EU代號是在歐盟地區銷售，歐盟以外地區都沒有EU代號，有EU和沒有EU代號，產品外觀、尺寸和功能都是一樣，沒有任何差異

本體 Weartec Plus 標準防腐蝕處理，用侵略性的鹽噴灑測試證實比(白鐵和鍍鎳好30%，鍍硬鉻合金好67%，黑氧化好150%)。

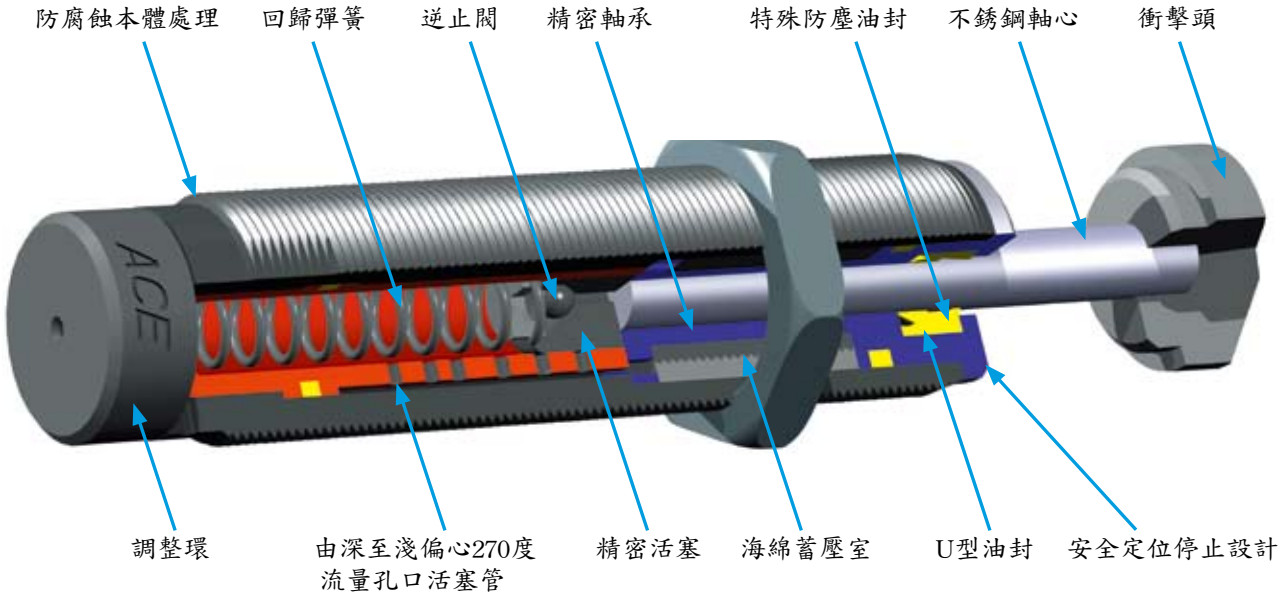

型號選購

MA 225 M-WP-MB-G

MA調整式	型號	螺紋本體	衝擊頭選擇	保護近接固定架配件	螺母停止套筒
MA30-150 單孔調整式 MA225M-900M 多孔微調式 由深至淺偏心 270度 流量孔口設計	30 50 35 150 225 600 900	: 標準型 (UNF美規牙) M: 公制牙 ME: M14x1 (只有MA150)	MA30&35 - 標準型有衝擊頭 -NB 無衝擊頭，軸心行程長度 MA50 - 標準型無衝擊頭 -B 膠頭 MA150 - 無衝擊膠頭 -P 標準型，PU消音膠頭 -BS 鋼製鐵頭 MA225-900-WP 標準型，消音膠頭 -2190 鐵質衝擊頭 -2191NB 無衝擊頭，軸心行程長度 -2191 無衝擊頭，標準軸心長度 -PB 保護套衝擊鐵頭	-V8 偏心角度轉接器 (-880 才能裝V8) -PV 防污偏心角度轉接器 (V9 : SC925M & MA900M) -AS 近接開關 (AS必須用PS鐵頭) -MB 夾溝槽固定架 -RF 夾溝槽法蘭 -UM 通用型固定架	-T 加螺母 1個 -G 加螺母 1個 停止套筒 1個 -K 加螺母 2個 停止套筒 1個 詳細配件規格尺寸 請看37～45頁

◎ 在設計使用前請先跟本公司確認是否如有所變動，任何疑問&特殊需求，請和本公司聯絡　◎ 目錄上所有的功能尺寸及公差值僅供參考，本公司保有變更之權力不事先通知

翻譯版權所有：丹耀貿易有限公司 Danyao Trading Co.,Ltd.

ACE 小型 多孔微調式 工壓油壓吸震器

MA30M · 35M · 75M · 150M · 225M · 600M&900M

Adjustable 多孔調整式

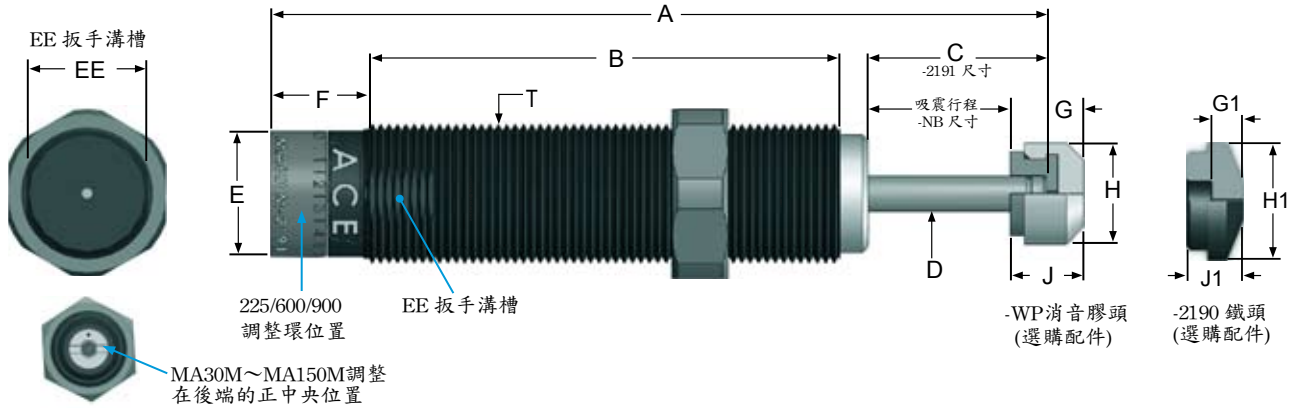

MA150M-P /225M～900M -WP(消音膠頭)標準規格型號尺寸，每支吸震器標準只附一個螺母

型號中EU代號是在歐盟地區銷售，歐盟以外地區都沒有EU代號，有EU和沒有EU代號，產品外觀、尺寸和功能都是一樣，沒有任何差異

尺寸單位: mm

型 號	行程	A	B	C	D	E	F	G	G1	H	H1	J	J1	T	EE
MA 30M	8.1	59	41.6	11	2.5	6.5	4.1	2.1	-	6.5	-	5	5	M8 x 1	N/A
MA 50M	7.2	61.9	42.2	11.9	3.2	8.5	5.1	3	-	7.7	-	7.8	7.8	M10 x1	N/A
MA 35 MA 35M	10.1	81	61.2	15	3.3	10.6	4.3	3	-	7.6	-	8.0	8.0	1/2-20 UNF M12×1	N/A
MA 150P MA 150MP MA 150MEP	12.8	87.8	62.0	17.7	4.8	11.6	7.1	6.8	5.8	12	11.9	12	11	9/16-18 UNF M14×1.5 M14×1	12.7
MA 225WP MA 225MWP	19.1	113.4	74.7	25.3	4.8	16.8	14.0	6.4	4.8	18.2	16.8	12.6	11	3/4-16 UNF M20×1.5	18.0
MA 600WP MA 600MWP MA 600MLWP	25.4	138.4	90.0	31.8	6.3	22.4	17.0	6.2	4.6	18.2	22.9	12.6	11	1-12 UNF M25 ×1.5 M27 X 3	23.0
MA 900WP MA 900MWP	40.0	184.4	121.4	46.4	6.3	22.4	17.0	6.2	4.6	18.2	22.9	12.6	11	1-12 UNF M25×1.5	23.0

MA30M ~ 900M系列性能參數表

型 號	有效重量值 Me (Kg)	每次吸震能量 W_3 (Nm/C)	小時散熱能量 W_4 (Nm/hr)	彈簧回歸力 (N)	回歸時間 (sec)	衝突速度範圍 m/sec	承受最大 偏心角度	運輸重量 (Kg)
MA 30M	0.23～15	3.5	5,650	5.1～7	0.30	0.67～4.45	2°	0.009
MA 50M	4.5～20.4	5.6	13,440	2.1～8	0.20	0.73～1.6	2°	0.022
MA 35M	6～57	4	5,988	5.33～11.56	0.17	0.3～1	2°	0.04
MA 150MP	0.91～109	23	33,890	3.12～5.34	0.40	0.15～3.66	5°	0.05
MA 225MWP	2～227	34	45,190	4.67～9.56	0.10	0.15～3.66	2°	0.13
MA 600MWP	9～1,361	68	67,790	10.67～30.56	0.20	0.15～3.66	2°	0.30
MA 900MWP	14～2,041	102	90,380	10.67～32.92	0.40	0.15～3.66	1°	0.39

技術資料和注意事項

◎ 油的型態 MA 30M，MA 35：ACE #5　MA 50M : CADCO X-900　MA 150M： Silicone　MA 225M,600M,900M： ATF。
◎ 操作溫度： 0～ 66℃。
◎ MA30M、35M、50M、150M可以做速度控制器運用。(請看124～125頁)。
◎ 新的MA50M是設計來替換FA-1008VB。
◎ New 新的PV旋轉設計用偏心角度轉接器。(請看42～45頁)
◎ 注意：MA150M 起伏式密封膠囊100% 防止漏油設計，可以直接裝入在氣壓缸內使用。
◎ 調整方法：MA30M、35M、50M、150M調整針在本體後端的正中央位置(一字螺絲)，MA225M、600M&900M調整鈕在本体後端(0-9刻度)，出廠調整在5位置、再依設備上的 需求調整到最理想的吸震效果數字位置。(調整說明:1數字位置是最強(高)的反作用力。9數字位置是最弱(低)的反作用力)。
◎ 固定吸震器鐵板強度:Reaction Force(Q)總合反作用力x1.5倍。 (ACE中文電腦運算選型軟件中)
◎ 嚴禁在軸心上有焊屑或異物、夾鉗破壞軸心表面，防止被破壞的軸心傷害軸承以及密封和無法正常回歸。
◎ 嚴禁在本體上油漆，為了讓吸震器有更好的散熱效果 。

MA30M / 50M / 35M / 150M / 225M / 600M / 900M 詳細配件規格尺寸請查閱 37～46頁

AH 安全停止套筒　**AS** 近接開關　**PB**防塵套　**BV**偏心角度轉接器　**MB** 夾溝槽固定架　**RF** 夾溝槽法蘭　**UM**通用型固定架

第40-45頁

◎ 在設計使用前請先跟本公司確認是否如有所變動，任何疑問&特殊需求，請和本公司聯絡。　◎ 目錄上所有的功能尺寸及公差值僅供參考，本公司保有變更之權力不事先通知

丹耀貿易有限公司 24243 台灣新北市新莊區中正路19號7F www.danyao-ltd.com Skype:danyaoace
E-mail : info@danyao-ltd.com TEL: 02- 2276 8200 04- 2569 2468 FAX: 02- 2276 7390 04- 2569 1872

KORONA

翻譯版權所有：丹耀貿易有限公司 Danyao Trading Co.,Ltd.